大型转盘式精密螺丝供给机

使用说明书

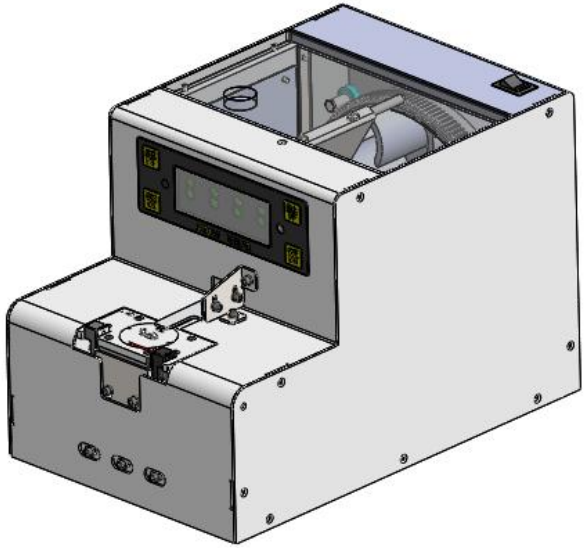

深圳市捷泰達電子科技有限公司
SHENZHEN GIANTSTAR ELECTRONICS TECHNOLOGY CO.,LTD.
地址：深圳市宝安区石岩街道宝石东路123号
Address:NO.123,Baoshi East Road,Shiyan Street,Baoan District,Shenzhen
电话：+86-0755-27678899
传真：+86-0755-28149276
网址：www.gsk-tool.com

一、螺丝机参数说明

输入电压： AC100V-240V 50/60HZ

输出电压： DC15V 1.5A

输出速度： 1 颗/秒 ±0.3s.

产品尺寸： L270mm*W173mm*H189mm

净 重： 约 5.0 kg

适合螺丝： M2.0--M6.0

最大螺长： L=28.0mm

二、使用方法说明

1.调整好合适的参数（见功能调节）。

2.打开盖子，将螺丝钉倒入供料室（注意：螺丝不宜倒入太多，倒入螺丝高度不要超过轨道/超过导轨上螺丝的螺杆）。

3. 接通电源，打开开关，螺丝机通电后运行，螺丝运行至前端取料位，吸嘴吸取螺丝取料完成。 再重复此动作。

备注：请使用本机附带的 DC15V 标配电源， 严禁使用其它电源适配器。

4.机用版自动螺丝机信号线接线方式：

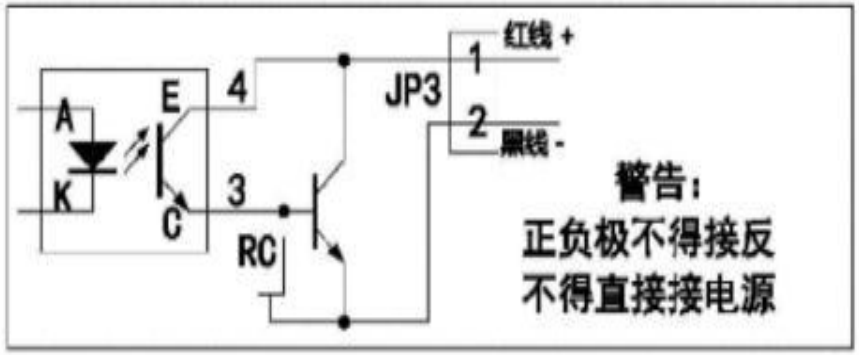

三、显示控制屏调试说明

按住“设置”键 3 秒， 进入设置界面， 再每按下“设置”键进入下个参数设定，显示如下： （“**代表相关参数）

1-** 为轨道振动大小调节；

2-** 为上料速度调节；

3-** 为分度转盘速度调节；

4-** 为轨道振动延时调节；

5-** 为上料转盘延时调节；

6-** 为异常报警延时调节 （00/为关闭， 01/为打开）

7-** 为螺丝计数功能设置(00为关闭/01为开启)

8-** 电源器输出DC12V或15V切换

在各对应界面上，按“向上/向下”可增 加/下调相关对应参数值，按下“确定”键保 存并退出设置页面。工作模式下，长按“向 上”键螺丝计数清零。
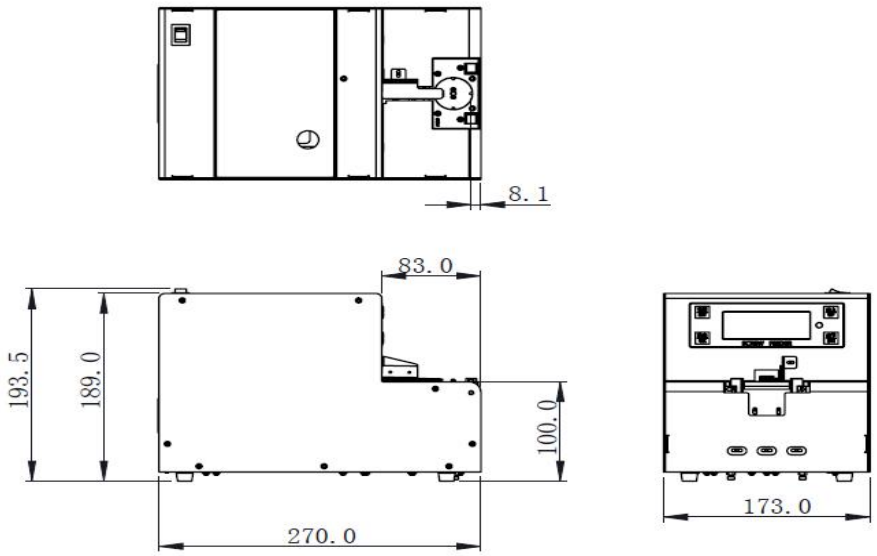
四、外形尺寸